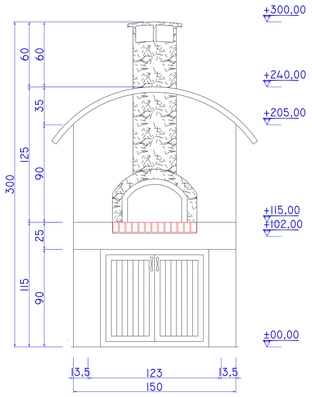

ÖN GÖRÜNÜS

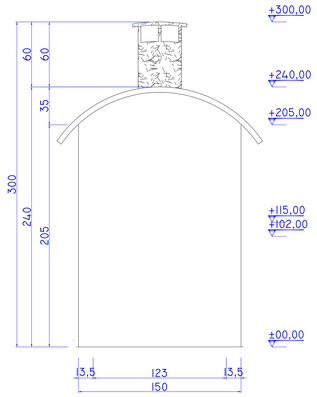

ARKA GÖRÜNÜS

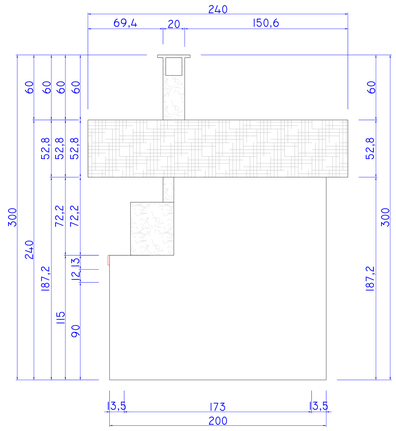

SAG GÖRÜNÜS

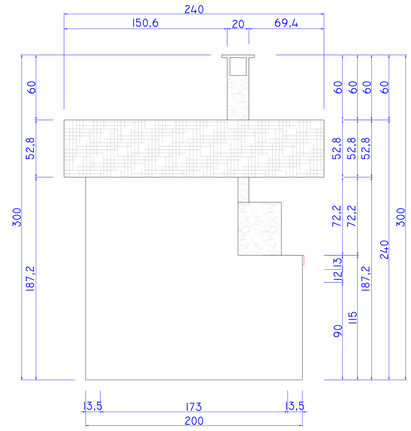

SOL GÖRÜNÜS

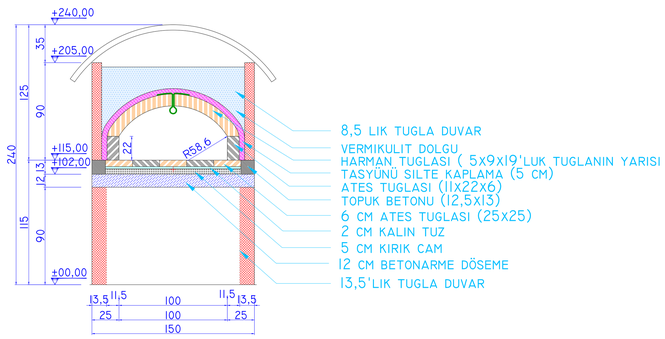

A - A KESITI

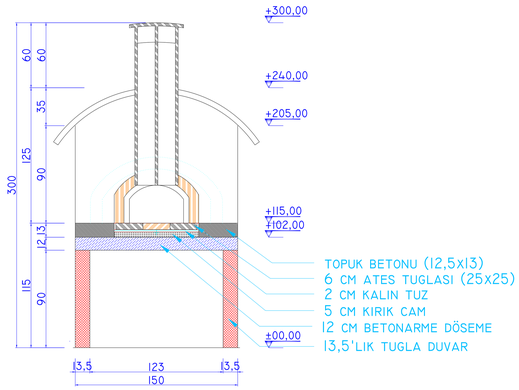

B - B KESITI

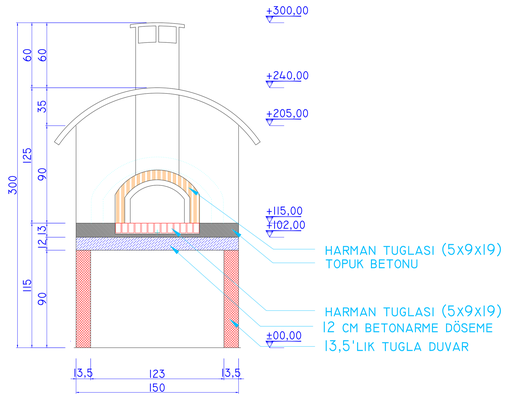

C - C KESITI

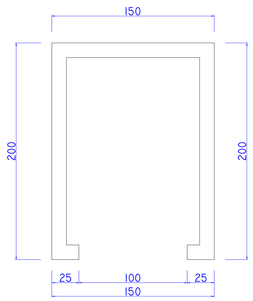

±00,00
KOTU PLANI

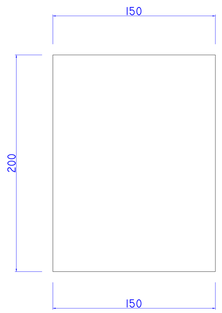

+102,00
KOTU PLANI

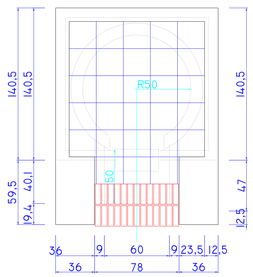

+115,00
KOTU PLANI

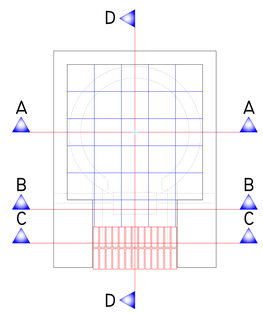

KESIT PAFTA
ANAHTARI

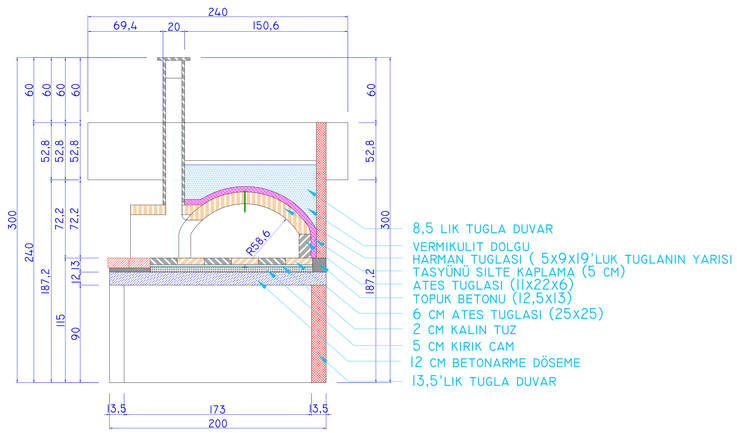

PLANLAR HTTP://MEYVELITEPE.TYPEPAD.COM EDITORU VE FIRIN KARDESLIGINDE FIRIN YAPIM SUREÇLERINI PAYLASAN KISILERIN TECRUBELERI ESAS ALINARAK SELIM ABDULKADIR GÖZLER TARAFINDAN HAZIRLANMISTIR. PARA ILE SATILAMAZ. TECRÜBELERIN PAYLASIMI SARTI ILE KULLANIMI SERBESTTIR.
GORUS VE ONERILERINIZ IÇIN SGOZLER@GMAIL.COM